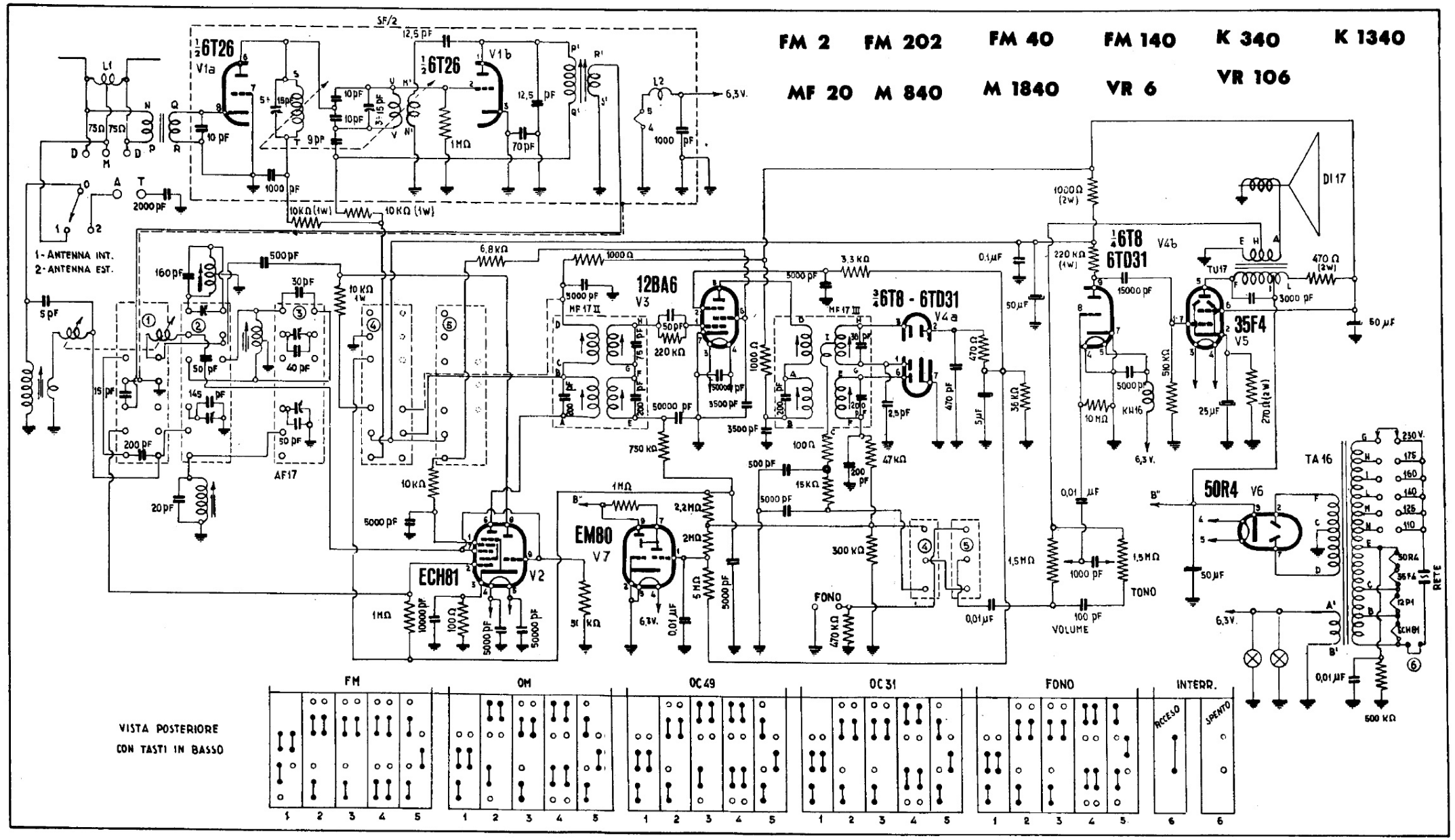


MAGNADYNE RADIO - Modelli varii indicati nello schema. Apparecchi a modulazione di ampiezza e di frequenza. Gamma onde medie e due bande onde corte, a 31 e a 49 metri, una gamma onde ultracorte (FM) da 87,3 a 100,5 Mc/s. Medie frequenze a 471 e a 10,7 Mc/s. Potenza d'uscita 4 watt.